ՄԻԱՁՈՒԼ ԾԱԾԿԻ ՀԱՏԱԿԱԳԻԾ +3.160 ՆԻՇԻ ՎՐԱ: Մ1:100

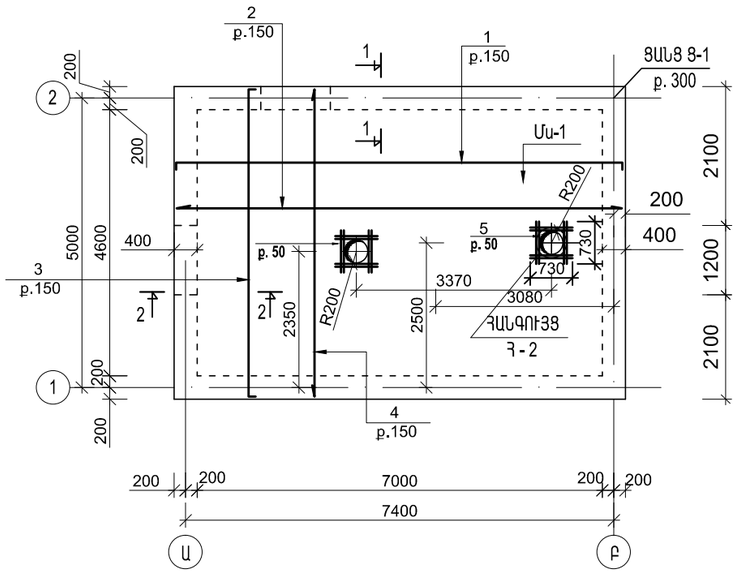

ՀԱՆԳՈՒՅՑ Հ-2, Մ1:25

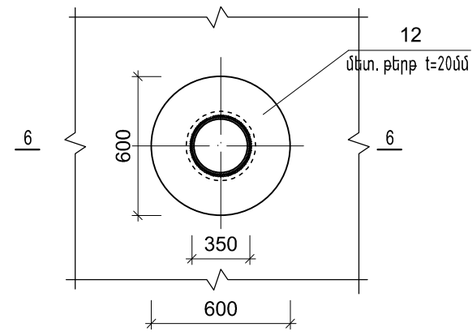

6-6

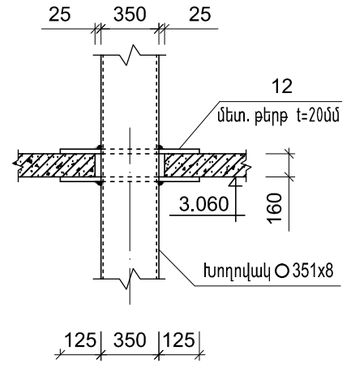

1-1 Մ1:25

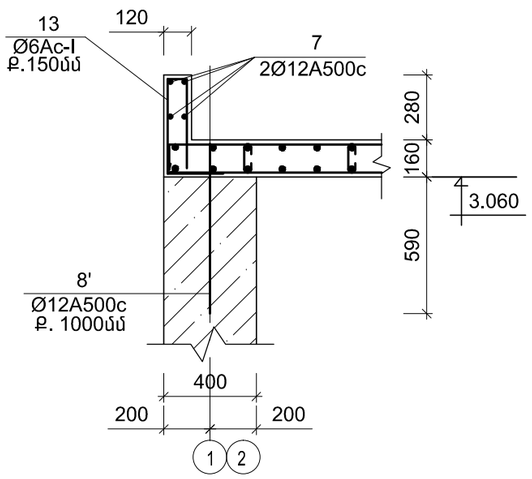

2-2 Մ1:25

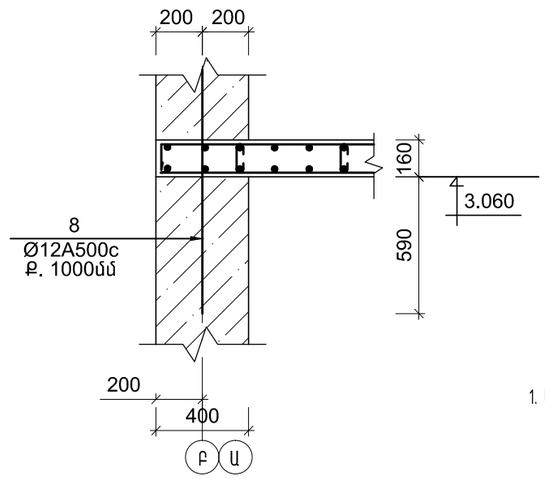

ԾԱՆՈԹՈՒԹՅՈՒՆ

1. Ե/Բ ՄԻԱՁՈՒՅԼ ԷԼԵՄԵՆՏՆԵՐՈՒՄ ՕԳՏԱԳՈՐԾԵԼ ԾԱՆՐ ԼՑԱՆՅՈՒԹԵՐՈՎ ԲԵՏՈՆ: ԲԵՏՈՆԻ ԴԱՍԸ՝ ԸՍՏ ՄԱՍՆԱԳՐԻ:
2. ՏՎՅԱԼ ԹԵՐԹԸ ՆԱՅԵԼ Ե/Բ 6-Ի ՀԵՏ ՄԻԱՍԻՆ:

ՏՆՕՐԵՆ	Մ.ՀՈՒՍՆՅԱՆ		ԵՐԵՎԱՆԻ ԹԻՎ 153 ԴՊՐՈՑ			
ՆԳՃ	Մ.ՀՈՒՍՆՅԱՆ					
ՆԱԽԱԳԾԵՑ	Ա.ԽԱՍՏՅԱՆ		ՃԱՐՏԱՐԱՊԵՏԱՇԻՆԱՐԱԿԱՆ ՄԱՍ / ԿԱԹՍԱՅԱՏՈՒՆ /	ՓՈՒԼ	ԹԵՐԹ	ԹԵՐԹԵՐ
ՍՏՈՒԳԵՑ	Ն.ՍՏԵՓԱՆՅԱՆ			ԱՆ	ՃՇ-6	7
			ԾԱԾԿԵՐԻ ՄՈՆՏԱԺԱՅԻՆ ՍԽԵՄԱ, ԿՏՐՎԱԾՔՆԵՐ	«ՄԱՌԱ ԵՎ ԴՈՒՍՏՐԵՐ» ՍՊԸ		